STAN PRACY WEZLA \ NR ZAWORU	POŁOZENIE ZAWORU														
	1	2	3	4	5	6	7	8	9	10	11	12	13	14	15
ZIMA	0	0			Z	0	0	Z	Z	0	0	0	Z	0	Z
LATO	Z	0			Z	0	Z	Z	0	0	0	0	Z	0	Z
WEZEL WYLACZONY	Z	Z			Z	0	Z	Z	Z	Z	Z	Z	Z	0	Z
NAPELNIANIE INSTALACJI C.O.	Z	Z			0	0	0	0	0	0	–	–	–	0	Z
NAPELNIANIE INSTALACJI C.W.U.	–	–	–	–	–	–	–	–	–	Z	0	0	–	0	Z

Przepływ wody sieciowej zima /lato	źródło pomiaru	2.34 /1.40	t/h
Ciśnienie dyspozycyjne zima /lato		64.61/33,31	KPa
Temperatury instalacji c.o.		65 / 45	°C
Ciśnienie dyspozycyjne instalacji c.o.		30.00	kPa
Ciśnienie statyczne instalacji c.o.		0.15	MPa

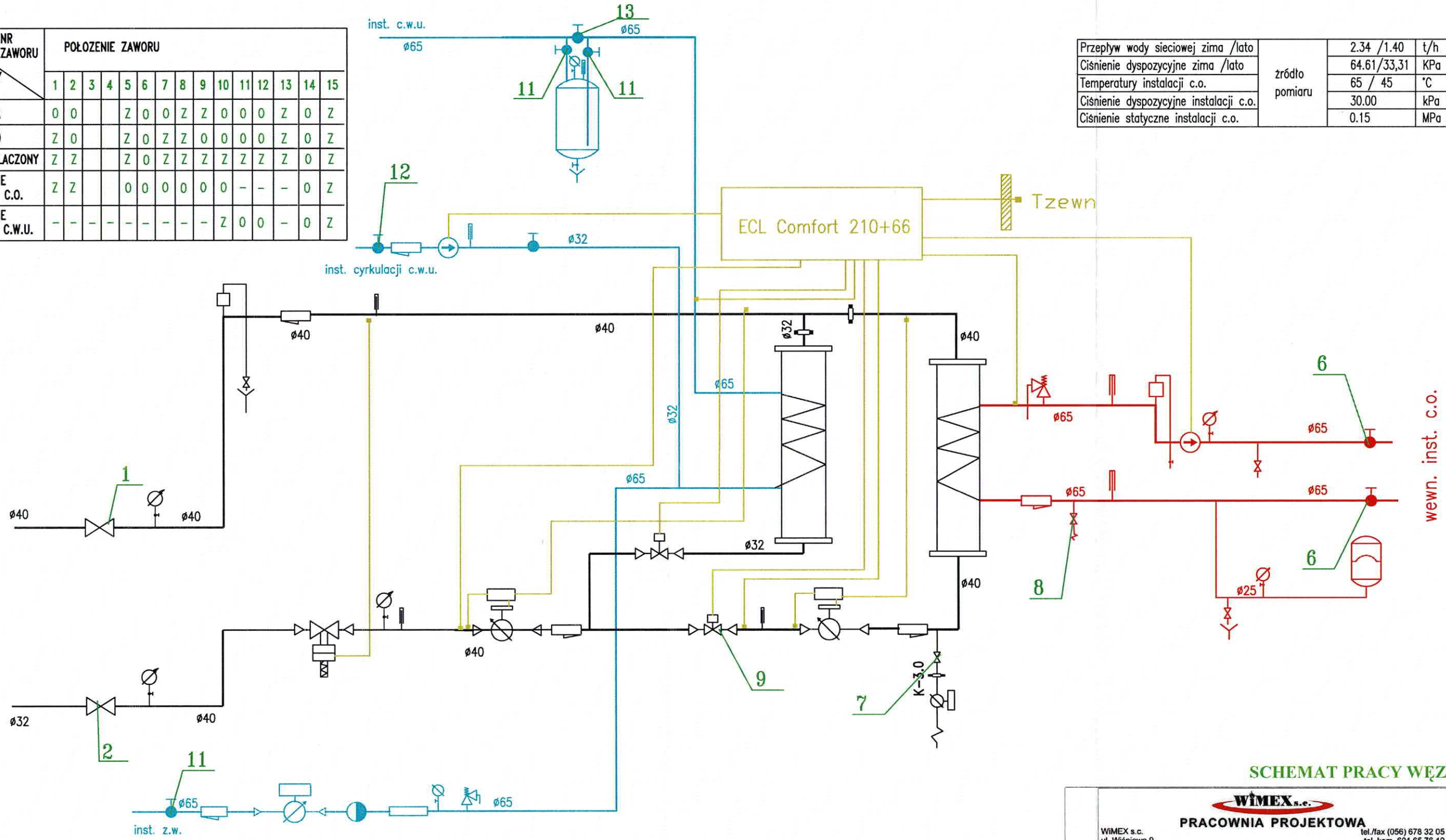

SCHEMAT PRACY WĘZŁA

WiMEX s.c.
PRACOWNIA PROJEKTOWA
WiMEX s.c.
ul. Wiśniowa 9
87-148 Łysomice
tel./fax (056) 678 32 05
tel. kom. 601 65 76 10
e-mail: wimexwk@gmail.com
REGON:870230114
NIP: 879-00-17-156

Obiekt: Węzeł cieplny ul. Bema 45, Bartoszyce		Nazwa rys.: Schemat pracy węzła
Projektant Nr upr. bud. Specjalność	mgr inż. Dariusz Pyrzewski KUP/0142/POOS/06 do projektowania - instalacje i sieci sanitarne	
Opracował	mgr inż. Wiesław Kusiński	
Data: lipiec 2023 r.	Skala 1: ---	Nr rys. 3